Flagmore

Zemní montáž

Nordic

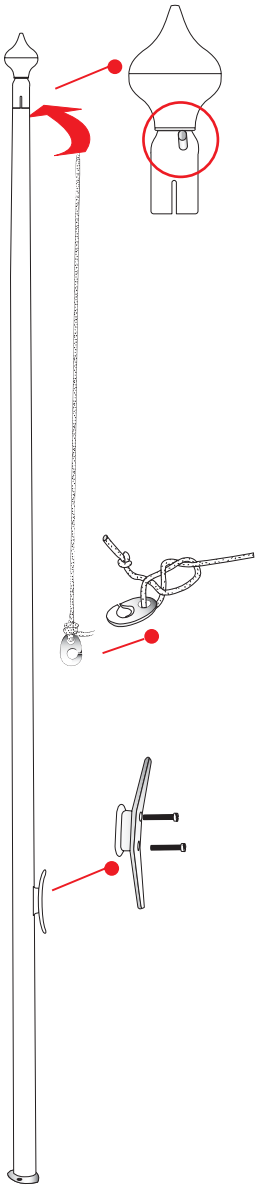

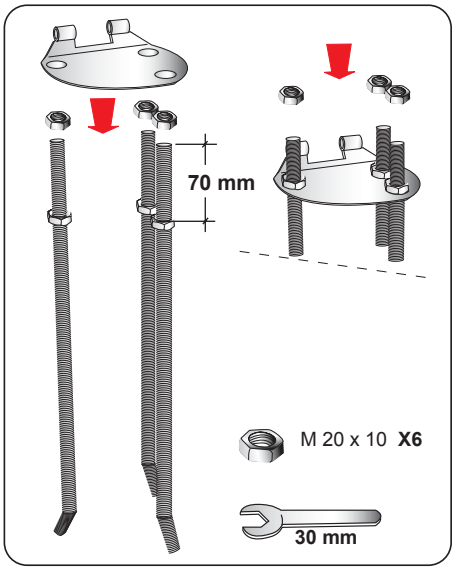

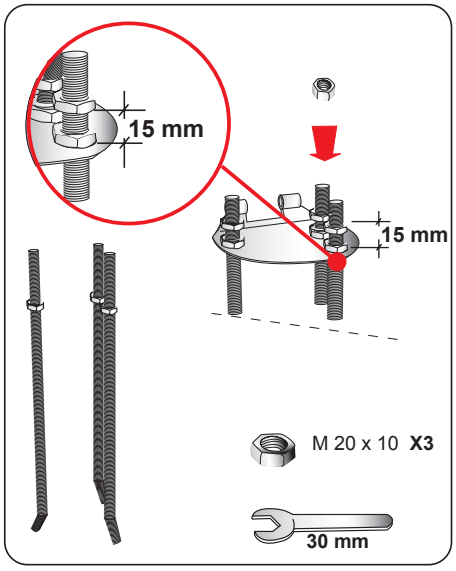

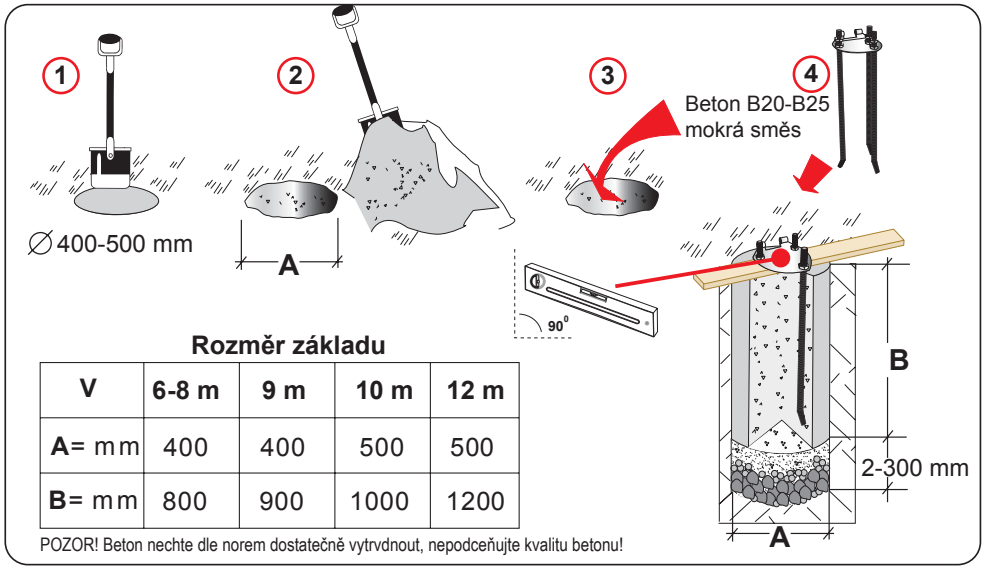

Rozměr základu

V	6-8 m	9 m	10 m	12 m
A= mm	400	400	500	500
B= mm	800	900	1000	1200

POZOR! Beton nechte dle norem dostatečně vytrvdnout, nepodceňujte kvalitu betonu!

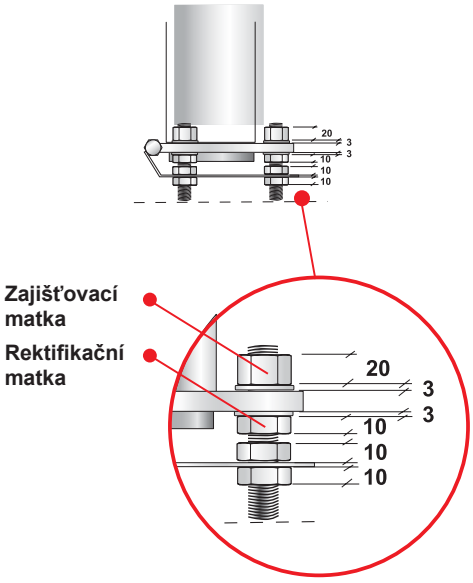

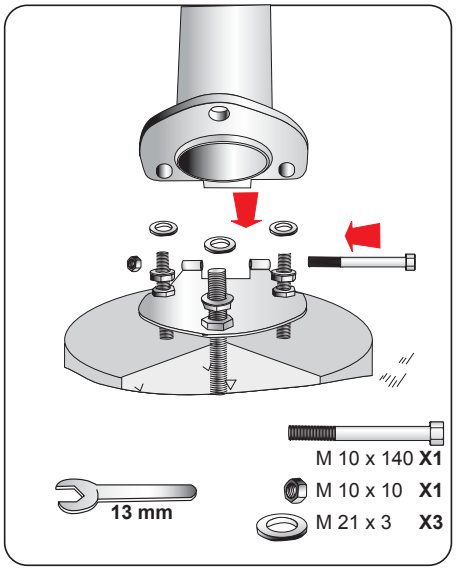

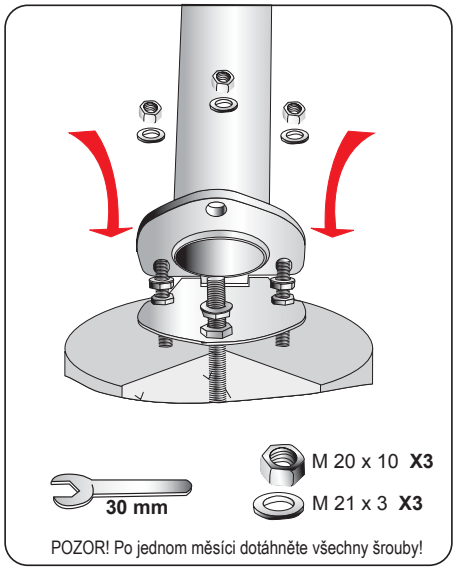

POZOR! Po jednom měsíci dotáhněte všechny šrouby!

POZOR!!!
V celé délce osy naklápění nesmí nic bránit položení stožáru do vodorovné polohy pro montáž a případný servis.
Doporučené min. vzdálenost jednotlivých stožárů v sestavě je daná šířkou vlajky + 0,5m. Standardní vzdálenosti stožárů jsou 2,5 - 3,5 m.
V případě sestavy stožárů v zákrytu, nesmějí být osy sklápění jednotlivých stožáru v jednom směru (tzn. do sebe), ale pootočeny např. o 10°- 45°.
V případě nejastností nás neváhej te kontaktovat 603 263 333.

www.stida.cz 2014/1